ИНСТРУМЕНТ РУЧНОЙ ДЛЯ МОНТАЖА АКСИАЛЬНЫХ ФИТИНГОВ

АРТИКУЛ – MT-100
ПАСПОРТ, РУКОВОДСТВО ПО ЭКСПЛУАТАЦИИ

Пожалуйста, ознакомьтесь с паспортом перед применением ручного инструмента. Несоблюдение требований документа может привести к получению травм, порче инструмента или монтируемых продуктов.

Паспорт разработан в соответствии с требованиями ГОСТ 2.601-2019

Технические характеристики

Ручной инструмент ARROWHEAD специально разработан для соединения аксиальных фитингов (надвижных латунных фитингов) с трубой из сшитого полиэтилена PEX, что обеспечивает высокую точность и герметичность.

1. Характеристики комплекта

№	Описание	Значение
1	Вес комплекта, кг	5.2
2	Размеры насадок для клещей, мм	16, 20, 25, 32
3	Размеры насадок для расширителя, мм	16, 20, 25, 32
4	Ду труб для клещей, мм	16, 20, 25, 32
5	Ду труб для расширителя, мм	16, 20, 25, 32
6	MAX Ду труб для ножниц, мм	40
7	Упаковка	Пластиковый кейс

Фиксаторы	Насадки расширения	Типоразмер, Ду
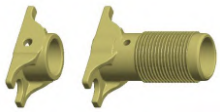		ø16 x 2.2
		ø 20 x 2.8
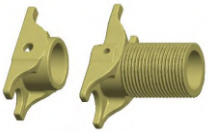		ø 25 x 3.5
		ø 32 x 4.4

2. Описание компонентов

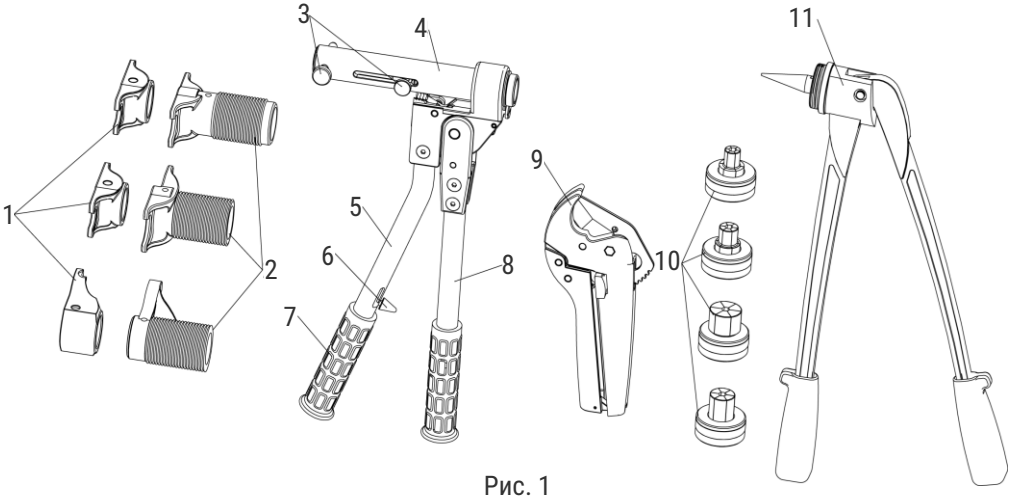

Рис. 1

№	Описание	Функции
1	Насадки	Монтаж фитингов
2	Фиксаторы	Монтаж фитингов
3	Штифты	Фиксирование насадок
4	Направляющая часть	Направление насадок в одной плоскости
5	Упорная ручка	Увеличение силы сжатия
6	Рычаг сброса	Сброс
7	Рукоятка	Удерживание инструмента
8	Подвижная ручка	Увеличение силы сжатия
9	Ножницы	Нарезка трубы
10	Насадки расширения	Расширение трубы
11	Расширитель	Расширение трубы

Требования по технике безопасности

1. **ВНИМАНИЕ!** Категорически запрещается использование инструмента детьми или лицами в состоянии алкогольного или наркотического опьянения! Это может привести к серьезным травмам!
2. Запрещается эксплуатировать клещи с насадками, потерявшими начальную геометрию, имеющими трещины или механические повреждения.
3. Использование насадок, которые не соответствуют габаритным размерам соединяемых труб, может привести к поломке инструмента.
4. **ВНИМАНИЕ!** Не придерживайте надвижную гильзу рукой во время выполнения соединения! Это может привести к серьезным травмам!

Рекомендации по эксплуатации

1. Перед каждым использованием проверяйте общее состояние инструмента: наличие износа, закисания движущихся частей, треснувших или сломанных деталей, а также любых других неисправностей, которые могут повлиять на работу инструмента. Если инструмент поврежден, отремонтируйте его перед использованием.
2. Оси подвижных частей инструмента следует периодически смазывать машинным маслом.
3. После использования протрите металлические поверхности инструмента чистой тканью для удаления грязи, влаги и любых других остатков после работы во избежание образования ржавчины и ранней поломки. Храните инструмент в сухом месте.
4. Работа с инструментом должна осуществляться при температуре окружающего воздуха выше +5 °C.
5. Применение и обслуживание инструмента должны выполняться только квалифицированными специалистами.

Порядок работы с инструментом

Перед началом эксплуатации инструмента следует внимательно ознакомиться с настоящей инструкцией, следуйте ее требованиям и рекомендациям.

Резка трубы.

1-5. Производите разрез строго под прямым углом, используя ножницы соответствующие типу трубы. Разрез должен быть чистым и ровным. Откалибруйте трубу и удалите фаску, если это необходимо.

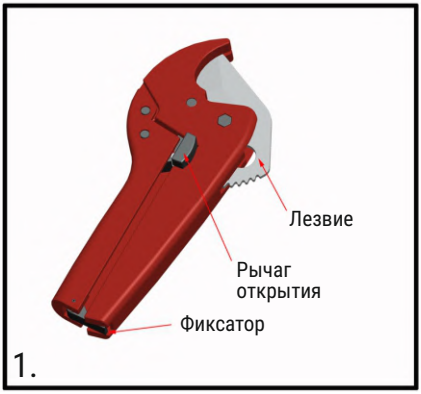

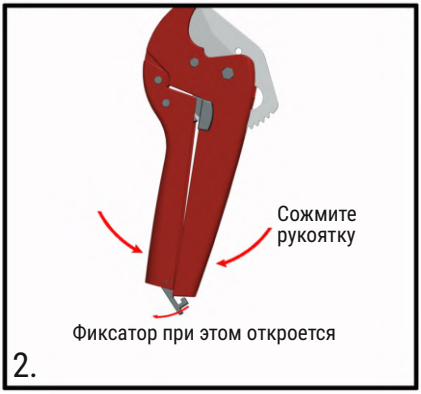

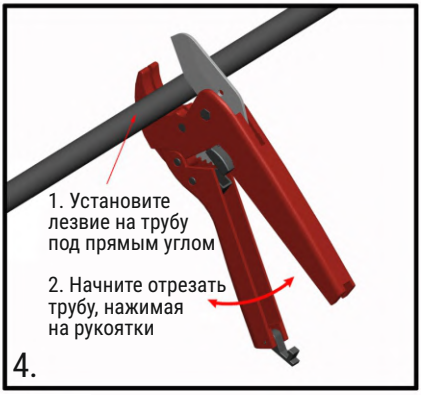

Расширение трубы.

Проверьте исправность расширительных насадок. Они должны соответствовать типу трубы, иначе может возникнуть протекание в месте соединения. Выполняйте соединение только на прямом участке трубы.

6. Полностью развести рукоятки расширительного инструмента, установите головку (насадку) расширителя.
7. Наденьте надвижную гильзу на трубу. **Убедитесь, что скошенный конец гильзы направлен в сторону соединительного фитинга.** Гильза должна располагаться дальше головки насадки расширителя, чтобы избежать повреждений.

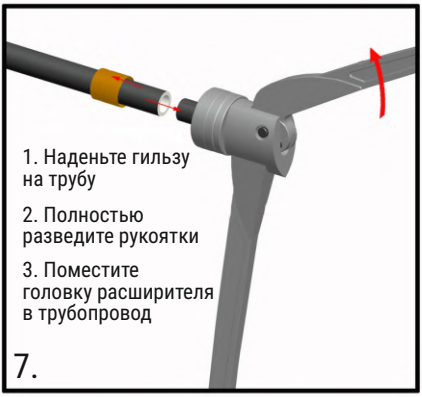

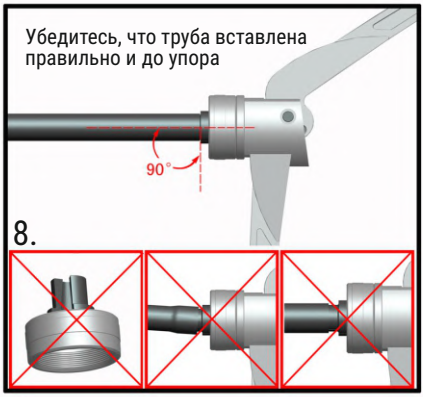

8. Вставьте расширительную насадку в трубу, убедившись, что расширитель находится под прямым углом к трубе. Убедитесь, что надвижная гильза находится на достаточном расстоянии от расширяемой области.
9. Чтобы произвести расширение трубы, полностью сведите рукоятки инструмента. Задержите их в нужном положении на несколько секунд, затем отпустите.
10. Поверните инструмент примерно на 30˚ относительно оси трубы (труба остается в исходном положении) и повторите процесс. Это гарантирует равномерное расширение внутренней поверхности трубы.

Внимание: нет необходимости производить расширение более чем два раза. Чрезмерное или недостаточное расширение трубы может привести к возможной протечке соединения.

Создание соединения с аксиальными фитингами.

11. Установите насадки пресса, соответствующие диаметру трубопровода. Насадку, располагающуюся ближе к рукоятке, закрепите коротким штифтом, другую насадку более длинным штифтом.

12. Фитинг вставьте в трубу слегка прижав внутрь. Установите клещи одной насадкой за ближайший край фитинга (бурты), другой насадкой за край надвижной гильзы.

Внимание: ни в коем случае не устанавливайте насадку за иные части фитинга, кроме ближайшего бурта (кромки, ребра, обода) фитинга. Установка насадки на иные части фитинга приведёт к некачественному соединению и повреждению фитинга и/или трубы, что может стать причиной некачественного соединения. Также данное действие может повредить и вывести из строя инструмент или его компоненты.

13. Убедитесь, что инструмент установлен правильно. Не наклоняйте инструмент. На одной из рукояток инструмента имеется рычаг-переключатель (Рис. 1, п. 6), переведите его в рабочее положение. Многократно сводите и разводите рукоятки инструмента. Это обеспечит сведение губок, и как следствие, натяжение гильзы. Производите натяжение до тех пор, пока гильза не будет плотно прижата к бурту фитинга.

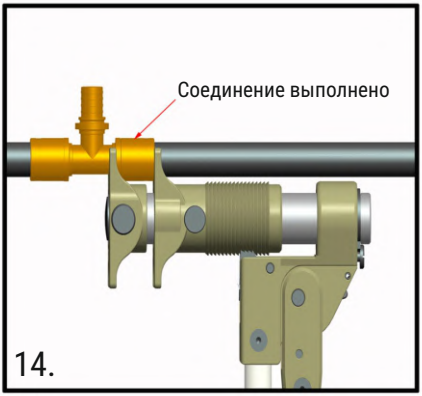

14. Соединение выполнено. Убедитесь в отсутствии щели между буртом фитинга и гильзой.

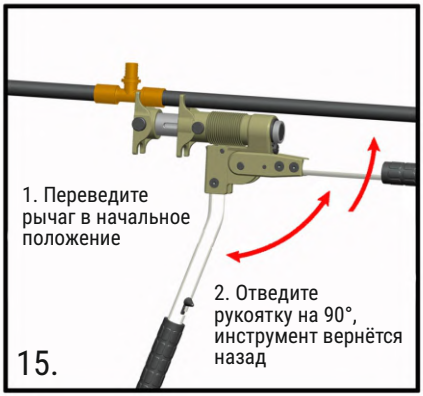

15. Для того чтобы снять инструмент, переведите рычаг на ручке в исходное положение. Отведите вторую рукоятку до положения прямого угла к другой ручке (90°). Губки клещей разъедутся до исходного положения.

16. Соединение готово. Проверьте его с помощью опрессовки, чтобы убедиться в герметичности. Затем можно вводить соединение в эксплуатацию.

Условия хранения и транспортировки

1.**Хранение инструмента:** Инструмент должен храниться в сухом и чистом помещении при температуре воздуха от +5 °C до +40 °C и относительной влажности не более 80%. Необходимо исключить доступ детей и посторонних лиц. Помещение должно быть защищено от влаги, пыли и агрессивных химических веществ, способных повредить инструмент. Чтобы предотвратить коррозию, металлические поверхности инструмента следует смазать маслом, защищающим от ржавчины. Хранение инструмента осуществляется в оригинальной упаковке или в специализированном кейсе, который защищает инструмент от механических повреждений.
2.**Транспортировка:** Транспортировка инструмента должна осуществляться в защитной упаковке, которая предотвращает повреждения во время погрузочно-разгрузочных работ. Инструмент следует перевозить в закрытых транспортных средствах, обеспечивающих защиту от воздействия влаги, пыли, химических веществ и механических ударов. Не допускается транспортировка при воздействии сильных вибраций или ударов, которые могут привести к повреждению инструмента или его компонентов.

Утилизация

1.Общие положения: Инструмент подлежит утилизации в соответствии с действующими нормами и правилами законодательства Российской Федерации в области охраны окружающей среды и управления отходами. Утилизация инструмента должна осуществляться с соблюдением требований следующих законов:

- ФЗ № 96 "Об охране атмосферного воздуха"
- ФЗ № 89 "Об отходах производства и потребления"
- ФЗ № 7 "Об охране окружающей среды"

2.Методы утилизации: Металлические части инструмента могут быть переработаны в процессе вторичной металлургии, а пластиковые и резиновые элементы подлежат сортировке и передаче в пункты переработки. В случае невозможности переработки отдельных компонентов, они подлежат захоронению на полигонах твердых бытовых отходов согласно установленным нормам.
3.Ответственность за утилизацию: Утилизация инструмента должна проводиться специализированными организациями, имеющими соответствующие лицензии на утилизацию и переработку отходов. Пользователи инструмента несут ответственность за соблюдение экологических норм при его утилизации.

Гарантийные обязательства и условия гарантийного обслуживания

1.**Гарантийные обязательства:** Изготовитель гарантирует соответствие инструмента техническим требованиям и стандартам при соблюдении правил эксплуатации, транспортировки, хранения и технического обслуживания. Гарантийный срок составляет 12 месяцев с даты покупки. Гарантия распространяется на дефекты, вызванные заводским браком.

Гарантия не распространяется на случаи:

- Нарушения условий эксплуатации, транспортировки и хранения.
- Повреждений, вызванных агрессивными химическими веществами или ненадлежащей эксплуатацией.
- Механических повреждений, возникших в результате неправильного использования или форс-мажорных обстоятельств.
- Самостоятельного ремонта или модификации инструмента, выполненных без согласования с изготовителем.

2.**Условия гарантийного обслуживания:** для получения гарантийного обслуживания покупатель должен предоставить документ, подтверждающий покупку, и описание неисправности. В случае подтверждения заводского брака инструмент подлежит бесплатному ремонту или замене, если претензия предъявлена в течение гарантийного срока. Если дефект вызван неправильным использованием, расходы на диагностику и ремонт возлагаются на покупателя. Гарантийное обслуживание возможно при полной комплектации инструмента и отсутствии следов вмешательства.

Изготовитель оставляет за собой право вносить изменения в конструкцию инструмента с целью улучшения его качества и эксплуатационных характеристик без ухудшения основных параметров изделия. При этом такие изменения не влияют на условия гарантии.

Условия гарантии

Гарантийный срок составляет 12 месяцев с момента покупки изделия.

Все претензии по качеству, а также предложения по улучшению сервиса направлять в адрес ООО «ЭРРОУХЭД РУС», 191015, г. Санкт-Петербург, Калужский пер., д.3, 3 этаж, офис 27Н, или на электронный адрес info@arrow-head.ru

ГАРАНТИЙНЫЙ ТАЛОН № _____

№	Артикул	Наименование	Количество
1	MT-100	Инструмент ручной для монтажа аксиальных фитингов	
2			
3			
4			
5			
6			
7			
8			
9			
10			

При предъявлении претензии к качеству товара, покупатель предоставляет следующие документы:

1. Заявление в произвольной форме, в котором указываются:
   — название организации или Ф.И.О. покупателя;
   — фактический адрес покупателя и контактный телефон;
   — название и адрес организации, производившей монтаж;
   — адрес установки оборудования;
   — основные параметры системы, в которой использовалось изделие (давление воды, температура воды, температура в помещении);
   — краткое описание дефекта.
2. Документ, подтверждающий законность приобретения изделия (накладная, квитанция, чек);
3. Акт гидравлического испытания системы, в которой монтировалось изделие;
4. Настоящий заполненный гарантийный талон.

С условиями гарантии, правилами установки и эксплуатации ознакомлен:

Название и адрес торгующей организации _____

Дата продажи _____ Подпись покупателя _____ Подпись продавца _____

Штамп или печать
торгующей организации

Поставщик: ООО «ЭРРОУХЭД РУС»,
191015, Россия, Санкт-Петербург,
Калужский пер. 3, каб. 27Н, info@arrow-head.ru

В связи с постоянной работой по совершенствованию изделия, повышающей его надежность и улучшающей условия эксплуатации, в конструкцию могут быть внесены незначительные изменения, не отраженные в настоящем издании
Если вы обнаружили опечатку или неточность в данном документе, пожалуйста, сообщите нам об этом по электронной почте info@arrow-head.ru

Для заметок

ИНСТРУМЕНТ РУЧНОЙ ДЛЯ МОНТАЖА АКСИАЛЬНЫХ ФИТИНГОВ

ПАСПОРТ, РУКОВОДСТВО ПО ЭКСПЛУАТАЦИИ