АКСИАЛЬНЫЕ ФИТИНГИ ARROWHEAD

ТЕХНИЧЕСКИЙ ПАСПОРТ

Содержание

— Основные технические данные
— Ассортимент
— Конструкция устройства
— Рекомендации по монтажу
— Условия гарантии

1. ОСНОВНЫЕ ТЕХНИЧЕСКИЕ ДАННЫЕ

1.1. Назначение изделия и принцип действия

Аксиальные фитинги из латуни используются в системах с трубами из сшитого полиэтилена (PEX) и трубы Stabil(PEXa-Al-PE) для создания надёжных и герметичных соединений. Они подходят для различных инженерных сетей, таких как отопление, горячее и холодное водоснабжение. Фитинги ARROWHEAD разработаны с учётом высоких стандартов прочности и долговечности, что делает их отличным выбором для работы при высоких температурах и давлении.

Особенность аксиальных фитингов — способность выдерживать значительные нагрузки благодаря специальной надвижной гильзе, которая создаёт прочное и стабильное соединение. Это достигается с помощью специального инструмента (ручного или аккумуляторного): расширителей для подготовки труб и аксиальных прессов, которые натягивают гильзу на фитинг, обеспечивая высокую герметичность соединения.

Применение аксиальных фитингов значительно упрощает монтаж и обслуживание инженерных сетей, делая их более эффективными и экономичными. Продуманная конструкция и высококачественные материалы, из которых изготовлены фитинги ARROWHEAD, обеспечивают их долговечность и надёжность — ключевые факторы для систем отопления и водоснабжения.

Аксиальные фитинги относятся к неразборным соединениям, что делает их идеальным вариантом для скрытого монтажа трубопроводов, например, в полу или стяжке.

Основной материал аксиальных фитингов ARROWHEAD: латунь марки CW617N.

В процессе производства аксиальные фитинги ARROWHEAD подвергаются отжигу при температуре 280-300°C в течение 2 часов. Это даёт следующие преимущества по сравнению с неотожёнными фитингами:

- Улучшенная гибкость и эластичность. Благодаря отжигу материал фитинга становится более гибким, что особенно важно при работе с трубами из сшитого полиэтилена, подверженными температурным колебаниям и механическим нагрузкам. Это снижает риск растрескивания или разрушения.
- Повышенная прочность соединения. Изменение структуры материала после отжига улучшает адгезию к трубе, обеспечивая более надёжное и долговечное соединение.
- Снижение внутреннего напряжения. Отжиг уменьшает внутренние напряжения в материале фитинга, предотвращая деформации, которые могут нарушить герметичность и повысить риск протечек.
- Увеличение срока службы. Отжиг замедляет старение материала, что сохраняет его свойства и характеристики на протяжении всего срока эксплуатации системы.

Таким образом, отжиг аксиальных фитингов — важный этап производства, который повышает качество и надёжность соединений и продлевает срок службы всей инженерной системы.

1.2. Основные технические параметры

Таблица 1. Общие характеристики

№	Технический параметр	Значение
1	Рабочая среда	Вода, гликоль 30%
2	Максимальная рабочая температура среды, °C	120
3	Допустимые температуры окружающей среды, °C	-10 ÷ +50
4	Максимальное рабочее давление, бар	25

Труба PE-Xa

Внешний диаметр трубы, мм	16	20	25	32
Толщина стенки, мм	2,2	2,8	3,5	4,4

Труба Stabil

Внешний диаметр трубы, мм	16,2	20	25
Толщина стенки, мм	2,6	2,9	3,7

Таблица 2. Ассортимент и вес.

Артикул	Чертеж	Наименование	Вес, г
AF-300-16	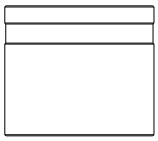	Гильза аксиальная монтажная ARROWHEAD 16	26
AF-300-20		Гильза аксиальная монтажная ARROWHEAD 20	30
AF-300-25		Гильза аксиальная монтажная ARROWHEAD 25	50
AF-300-32		Гильза аксиальная монтажная ARROWHEAD 32	93
AF-500-16		Гильза аксиальная монтажная ARROWHEAD Stabil 16,2*2,6	27
AF-500-20		Гильза аксиальная монтажная ARROWHEAD Stabil 20*2,9	31
AF-311-1616		Муфта аксиальная с наружной резьбой ARROWHEAD 16-1/2	52
AF-311-1620		Муфта аксиальная с наружной резьбой ARROWHEAD 16-3/4	70
AF-311-2016		Муфта аксиальная с наружной резьбой ARROWHEAD 20-1/2	61
AF-311-2020		Муфта аксиальная с наружной резьбой ARROWHEAD 20-3/4	78
AF-311-2516		Муфта аксиальная с наружной резьбой ARROWHEAD 25-1/2	79
AF-311-2520		Муфта аксиальная с наружной резьбой ARROWHEAD 25-3/4	94
AF-311-2525		Муфта аксиальная с наружной резьбой ARROWHEAD 25-1	129
AF-311-3220		Муфта аксиальная с наружной резьбой ARROWHEAD 32-3/4	139
AF-311-3225		Муфта аксиальная с наружной резьбой ARROWHEAD 32-1	173

Артикул	Чертеж	Наименование	Вес, г
AF-312-1616	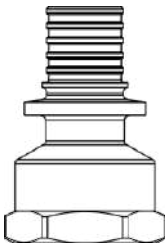	Муфта аксиальная с внутренней резьбой ARROWHEAD 16-1/2	52
AF-312-1620		Муфта аксиальная с внутренней резьбой ARROWHEAD 16-3/4	70
AF-312-2016		Муфта аксиальная с внутренней резьбой ARROWHEAD 20-1/2	57
AF-312-2020		Муфта аксиальная с внутренней резьбой ARROWHEAD 20-3/4	75
AF-312-2516		Муфта аксиальная с внутренней резьбой ARROWHEAD 25-1/2	73
AF-312-2520		Муфта аксиальная с внутренней резьбой ARROWHEAD 25-3/4	93
AF-312-2525		Муфта аксиальная с внутренней резьбой ARROWHEAD 25-1	127
AF-312-3225		Муфта аксиальная с внутренней резьбой ARROWHEAD 32-1	169
AF-310-16		Муфта аксиальная равносторонняя ARROWHEAD 16-16	39
AF-310-20		Муфта аксиальная равносторонняя ARROWHEAD 20-20	57
AF-310-25		Муфта аксиальная равносторонняя ARROWHEAD 25-25	97
AF-310-32		Муфта аксиальная равносторонняя ARROWHEAD 32-32	183
AF-310-1620		Муфта аксиальная переходная ARROWHEAD 20-16	48
AF-310-1625		Муфта аксиальная переходная ARROWHEAD 25-16	69
AF-310-2025		Муфта аксиальная переходная ARROWHEAD 25-20	78
AF-310-2532		Муфта аксиальная переходная ARROWHEAD 32-25	142
AF-320-16	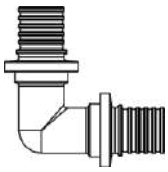	Угольник аксиальный равносторонний ARROWHEAD 16	56
AF-320-20		Угольник аксиальный равносторонний ARROWHEAD 20	81
AF-320-25		Угольник аксиальный равносторонний ARROWHEAD 25	136
AF-320-32		Угольник аксиальный равносторонний ARROWHEAD 32	260
AF-322-1616	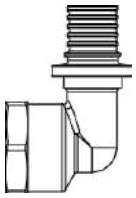	Угольник аксиальный с внутренней резьбой ARROWHEAD 16-1/2	61
AF-322-2016		Угольник аксиальный с внутренней резьбой ARROWHEAD 20-1/2	73
AF-322-2020		Угольник аксиальный с внутренней резьбой ARROWHEAD 20-3/4	93
AF-322-2520		Угольник аксиальный с внутренней резьбой ARROWHEAD 25-3/4	120
AF-322-3225		Угольник аксиальный с внутренней резьбой ARROWHEAD 32-1	220

Артикул	Чертеж	Наименование	Вес, г
AF-321-1616	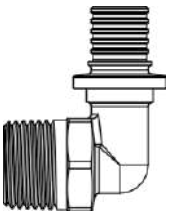	Угольник аксиальный с наружной резьбой ARROWHEAD 16-1/2	65
AF-321-1620		Угольник аксиальный с наружной резьбой ARROWHEAD 16-3/4	85
AF-321-2016		Угольник аксиальный с наружной резьбой ARROWHEAD 20-1/2	76
AF-321-2020		Угольник аксиальный с наружной резьбой ARROWHEAD 20-3/4	96
AF-321-2520		Угольник аксиальный с наружной резьбой ARROWHEAD 25-3/4	123
AF-321-2525		Угольник аксиальный с наружной резьбой ARROWHEAD 25-1	165
AF-321-3225		Угольник аксиальный с наружной резьбой ARROWHEAD 32-1	227
AF-332-1616	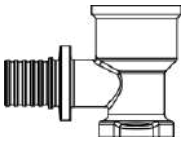	Водорозетка аксиальная с внутренней резьбой ARROWHEAD 16-1/2	85
AF-332-2016		Водорозетка аксиальная с внутренней резьбой ARROWHEAD 20-1/2	97
AF-332-2020		Водорозетка аксиальная с внутренней резьбой ARROWHEAD 20-3/4	140
AF-332-2520		Водорозетка аксиальная с внутренней резьбой ARROWHEAD 25-3/4	165
AF-340-16		Тройник аксиальный равносторонний ARROWHEAD 16-16-16	77
AF-340-20		Тройник аксиальный равносторонний ARROWHEAD 20-20-20	112
AF-340-25		Тройник аксиальный равносторонний ARROWHEAD 25-25-25	188
AF-340-32		Тройник аксиальный равносторонний ARROWHEAD 32-32-32	356
AF-340-162016	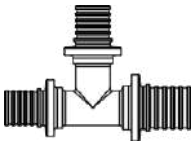	Тройник аксиальный переходной ARROWHEAD 16-20-16	89
AF-340-201616		Тройник аксиальный переходной ARROWHEAD 20-16-16	88
AF-340-201620		Тройник аксиальный переходной ARROWHEAD 20-16-20	100
AF-340-202016		Тройник аксиальный переходной ARROWHEAD 20-20-16	101
AF-340-202516		Тройник аксиальный переходной ARROWHEAD 20-25-16	124
AF-340-202520		Тройник аксиальный переходной ARROWHEAD 20-25-20	141
AF-340-251616		Тройник аксиальный переходной ARROWHEAD 25-16-16	110
AF-340-251620		Тройник аксиальный переходной ARROWHEAD 25-16-20	123
AF-340-251625		Тройник аксиальный переходной ARROWHEAD 25-16-25	148
AF-340-252016		Тройник аксиальный переходной ARROWHEAD 25-20-16	125

Артикул	Чертеж	Наименование	Вес, г
AF-340-252020		Тройник аксиальный переходной ARROWHEAD 25-20-20	137
AF-340-252025		Тройник аксиальный переходной ARROWHEAD 25-20-25	162
AF-340-252516		Тройник аксиальный переходной ARROWHEAD 25-25-16	147
AF-340-252520		Тройник аксиальный переходной ARROWHEAD 25-25-20	163
AF-340-321632		Тройник аксиальный переходной ARROWHEAD 32-16-32	247
AF-340-322025		Тройник аксиальный переходной ARROWHEAD 32-20-25	215
AF-340-322032		Тройник аксиальный переходной ARROWHEAD 32-20-32	253
AF-340-322525		Тройник аксиальный переходной ARROWHEAD 32-25-25	240
AF-340-322532		Тройник аксиальный переходной ARROWHEAD 32-25-32	293
AF-313-1616	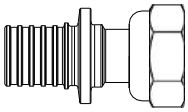	Муфта аксиальная с накидной гайкой ARROWHEAD 16-1/2	50
AF-313-1620		Муфта аксиальная с накидной гайкой ARROWHEAD 16-3/4	60
AF-313-2016		Муфта аксиальная с накидной гайкой ARROWHEAD 20-1/2	61
AF-313-2020		Муфта аксиальная с накидной гайкой ARROWHEAD 20-3/4	73
AF-313-2520		Муфта аксиальная с накидной гайкой ARROWHEAD 25-3/4	100
AF-313-2525		Муфта аксиальная с накидной гайкой ARROWHEAD 25-1	136
AF-313-3225		Муфта аксиальная с накидной гайкой ARROWHEAD 32-1	190
AF-319-1620	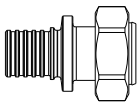	Муфта аксиальная с накидной гайкой под евроконус 16-3/4	72
AF-342-161616	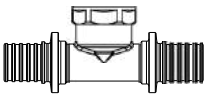	Тройник аксиальный с внутренней резьбой ARROWHEAD 16x1/2x16	90
AF-342-201620		Тройник аксиальный с внутренней резьбой ARROWHEAD 20x1/2x20	108
AF-342-252025		Тройник аксиальный с внутренней резьбой ARROWHEAD 25x3/4x25	186
AF-335-161516	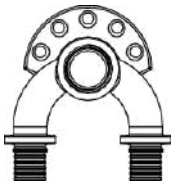	Двойное настенное колено ARROWHEAD 16x1/2"x16	275

Артикул	Чертеж	Наименование	Вес, г
AF-341-201616	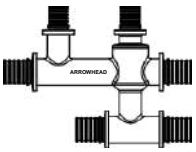	Крестовина аксиальная одноплоскостная ARROWHEAD 20x16x16	234
AF-341-201620		Крестовина аксиальная одноплоскостная ARROWHEAD 20x16x20	252
AF-390-16250		Трубка аксиальная приборная Г-образная ARROWHEAD 16xL250	163
AF-390-16500		Трубка аксиальная приборная Г-образная ARROWHEAD 16xL500	256
AF-390-20250		Трубка аксиальная приборная Г-образная ARROWHEAD 20xL250	175
AF-392-20250	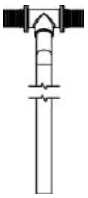	Трубка аксиальная приборная Т-образная ARROWHEAD 20xL250	227
AF-393-2015		Евроконус ARROWHEAD 3/4"x15 мм для медных трубок	50
AF-903-16		Кронштейн монтажный для аксиальных трубок ARROWHEAD	126
AF-902-75	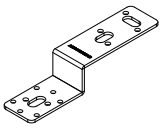	Планка монтажная 75 мм ARROWHEAD	177
AF-901-100	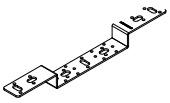	Планка монтажная 100 мм ARROWHEAD	384
AF-901-150	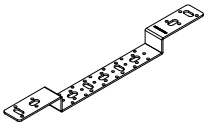	Планка монтажная 150 мм ARROWHEAD	425

2. КОНСТРУКЦИЯ УСТРОЙСТВА

2.1. Чертёж и габаритные размеры

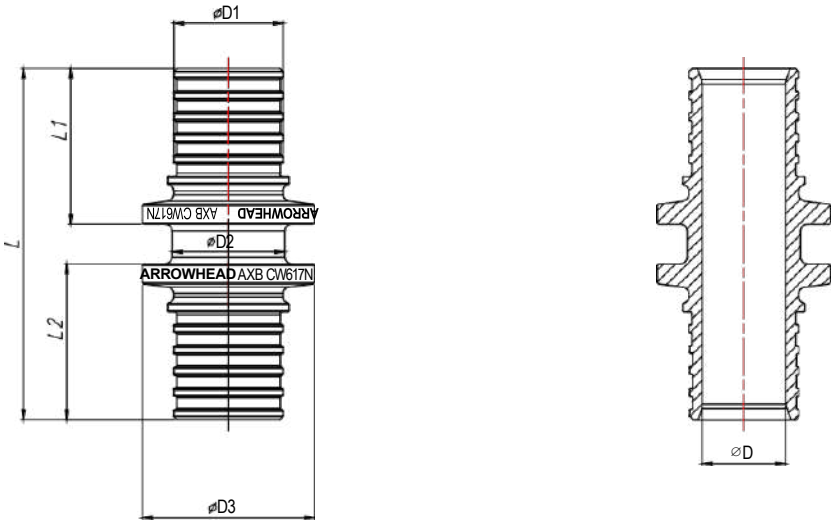

Артикул	Размер	AXB	D	D1	D2	D3	L	L1	L2
AF-310-16	16x16	16x2.2	⌀10	⌀13.5	⌀15	⌀22	45	19.5	19.5
AF-310-20	20x20	20x2.8	⌀12.5	⌀16.5	⌀17	⌀26	53	23.5	23.5
AF-310-25	25x25	25x3.5	⌀15.5	⌀19.9	⌀22	⌀31	69	31.5	31.5
AF-310-32	32x32	32x4.4	⌀20	⌀25.6	⌀28	⌀40	80	36.5	36.5

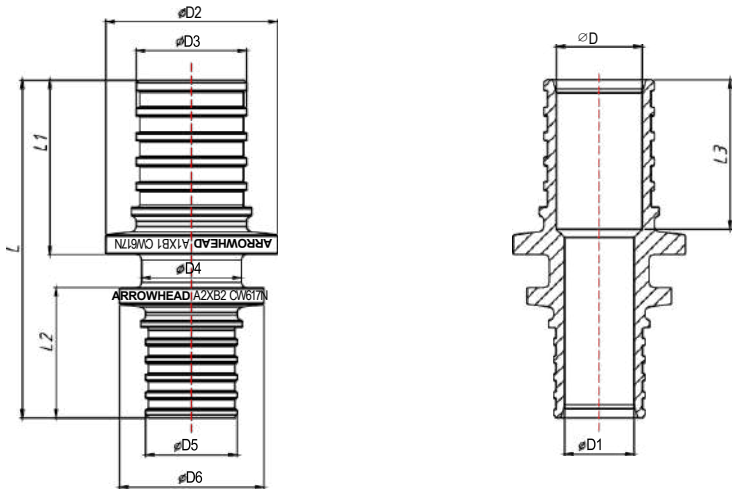

Артикул	Размер	A1XB1	A2XB2	D	D1	D2	D3	D4	D5	D6	L	L1	L2	L3
AF-310-1620	20x16	20x2.8	16x2.2	⌀12.5	⌀10	⌀26	⌀16.5	⌀15.5	⌀13.5	⌀22	49	23.5	19.5	21
AF-310-1625	25x16	25x3.5	16x2.2	⌀15.5	⌀10	⌀31	⌀19.9	⌀15.5	⌀13.5	⌀22	57	31.5	19.5	26.5
AF-310-2025	25x20	25x3.5	20x2.8	⌀15.5	⌀12.5	⌀31	⌀19.9	⌀18	⌀16.5	⌀26	61	31.5	23.5	27
AF-310-2532	32x25	32x4.4	25x3.5	⌀20	⌀15.5	⌀40	⌀25.6	⌀22	⌀19.9	⌀31	75	36.5	31.5	31.5

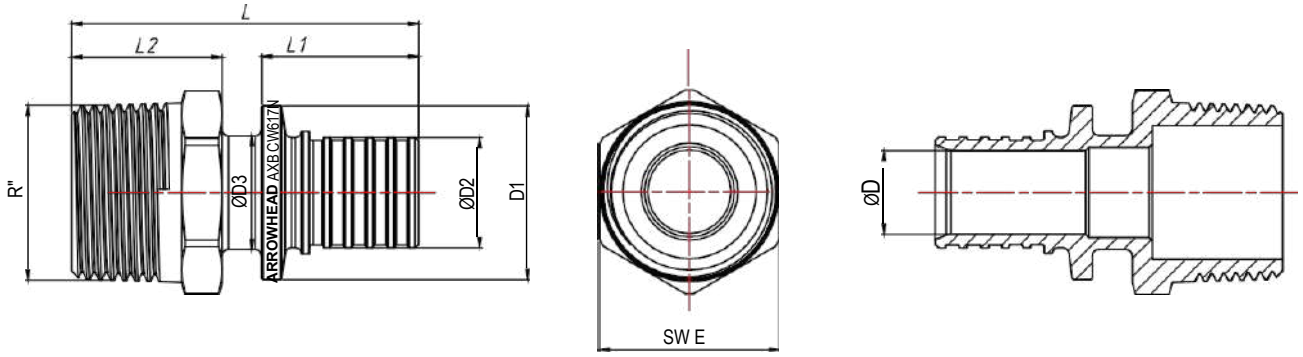

Артикул	Размер	AXB	D	D1	D2	D3	E	L	L1	L2
AF-311-1616	16xR1/2 "	16x1/2	⌀10	⌀22	⌀13.5	⌀15	22	46.5	19.5	21
AF-311-1620	16xR3/4"	16x3/4	⌀10	⌀22	⌀13.5	⌀15	27	48	19.5	22.5
AF-311-2016	20xR1/2 "	20x1/2	⌀12.5	⌀26	⌀16.5	⌀17	22	50.5	23.5	21
AF-311-2020	20xR3/4"	20x3/4	⌀12.5	⌀26	⌀16.5	⌀17	27	52	23.5	22.5
AF-311-2516	25xR1/2 "	25x1/2	⌀15.5	⌀31	⌀19.9	⌀19	22	58.5	31.5	21
AF-311-2520	25xR3/4"	25x3/4	⌀15.5	⌀31	⌀19.9	⌀22	27	60	31.5	22.5
AF-311-2525	25xR1"	25x1	⌀15.5	⌀31	⌀19.9	⌀22	34	62.5	31.5	25
AF-311-3220	32xR3/4"	32x3/4	⌀20	⌀40	⌀25.6	⌀25.5	27	66	36.5	22.5
AF-311-3225	32xR1"	32x1	⌀20	⌀40	⌀25.6	⌀28	34	68.5	36.5	25

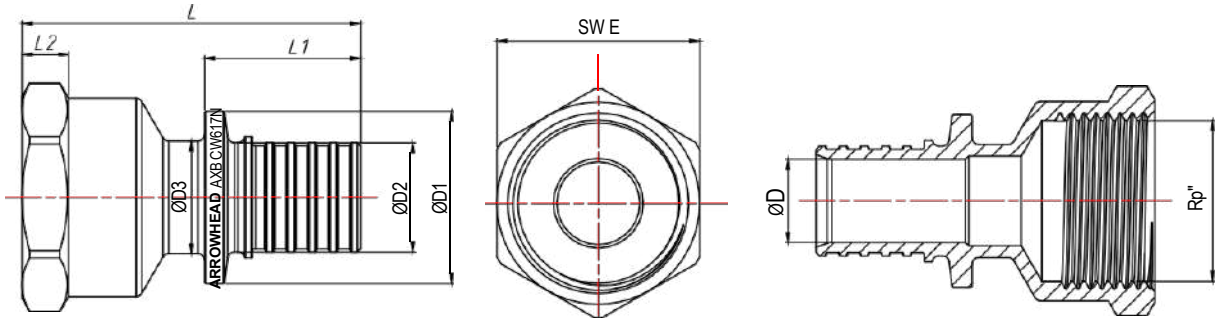

Артикул	Размер	AXB	D	D1	D2	D3	E	L	L1	L2
AF-312-1616	16xRp1/2 "	16X1/2	⌀10	⌀22	⌀13.5	⌀15	25	44.5	19.5	6
AF-312-1620	16xRp3/4"	16X3/4	⌀10	⌀22	⌀13.5	⌀15	30.5	47.8	19.5	7
AF-312-2016	20xRp1/2 "	20X1/2	⌀12.5	⌀26	⌀16.5	⌀17	25	48	23.5	6
AF-312-2020	20xRp3/4"	20X3/4	⌀12.5	⌀26	⌀16.5	⌀17	30.5	51	23.5	7
AF-312-2516	25xRp1/2 "	25X1/2	⌀15.5	⌀31	⌀19.9	⌀24.5	25	48.5	31.5	6
AF-312-2520	25xRp3/4"	25X3/4	⌀15.5	⌀31	⌀19.9	⌀22	30.5	58	31.5	7
AF-312-2525	25xRp1"	25X1	⌀15.5	⌀31	⌀19.9	⌀22	38	62.5	31.5	8
AF-312-3225	32xRp1"	32X1	⌀20	⌀40	⌀25.6	⌀28	38	67	36.5	8

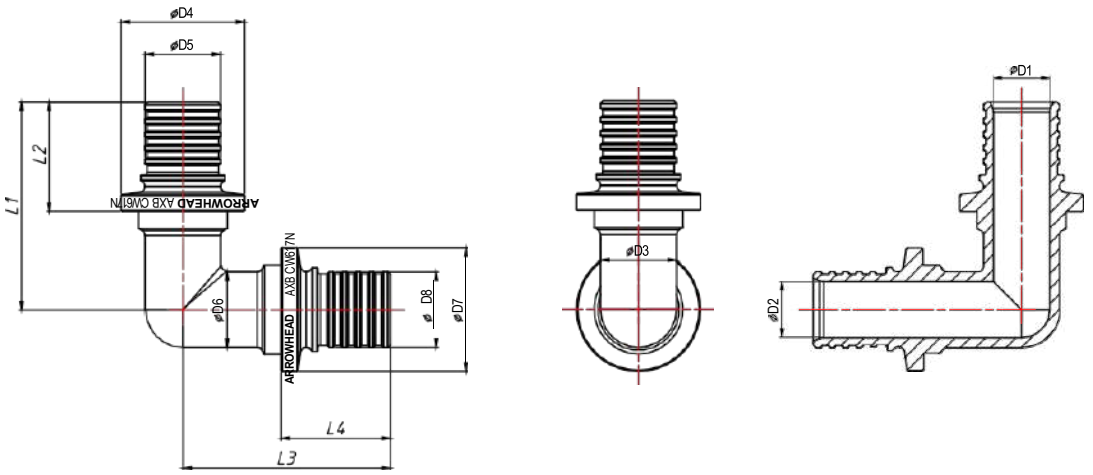

Артикул	Размер	AXB	D1	D2	D3	D4	D5	D6	D7	D8	L1	L2	L3	L4
AF-320-16	16x16	16X2.2	⌀10	⌀10	13.5	⌀22	⌀13.5	13.5	⌀22	⌀13.5	37	19.5	37	19.5
AF-320-20	20x20	20X2.8	⌀12.5	⌀12.5	16	⌀26	⌀16.5	16	⌀26	⌀16.5	43	23.5	43	23.5
AF-320-25	25x25	25X3.5	⌀15.5	⌀15.5	19.5	⌀31	⌀19.9	19.5	⌀31	⌀19.9	54	31.5	54	31.5
AF-320-32	32x32	32X4.4	⌀20	⌀20	25	⌀40	⌀25.6	25	⌀40	⌀25.6	63.5	36.5	63.5	36.5

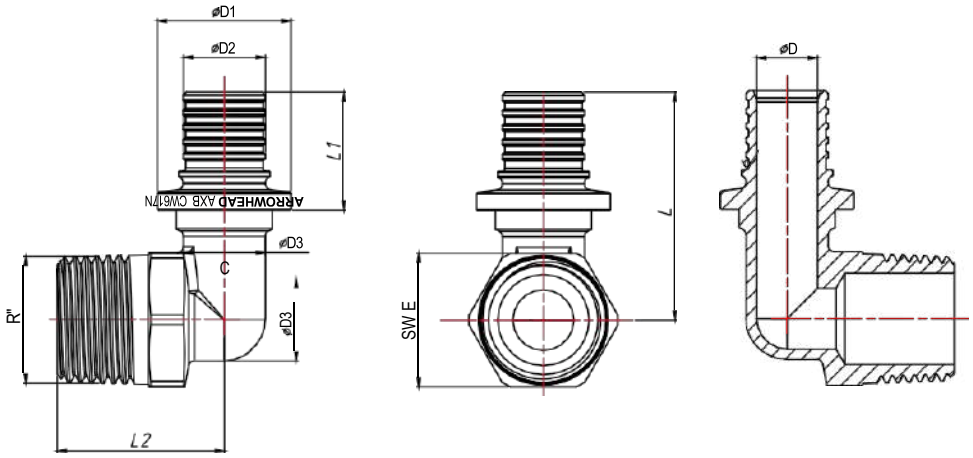

Артикул	Размер	AXB	C	D	D1	D2	D3	E	L	L1	L2
AF-321-1616	16xR1/2"	16X2.2	1/2	⌀10	⌀22	⌀13.5	13.5	22	37.5	19.5	27.5
AF-321-1620	16xR3/4"	16X2.2	3/4	⌀10	⌀22	⌀13.5	13.5	27	40	19.5	29
AF-321-2016	20xR1/2"	20X2.8	1/2	⌀12.5	⌀26	⌀16.5	16	22	41.5	23.5	29
AF-321-2020	20xR3/4"	20X2.8	3/4	⌀12.5	⌀26	⌀16.5	16	27	44	23.5	30.5
AF-321-2520	25xR3/4"	25X3.5	3/4	⌀15.5	⌀31	⌀19.9	19.5	27	52	31.5	32.5
AF-321-2525	25xR1"	25X3.5	1	⌀15.5	⌀31	⌀19.9	19.5	34	55.5	31.5	35.3
AF-321-3225	32xR1"	32X4.4	1	⌀20	⌀40	⌀25.6	25	34	60.5	36.5	39.5

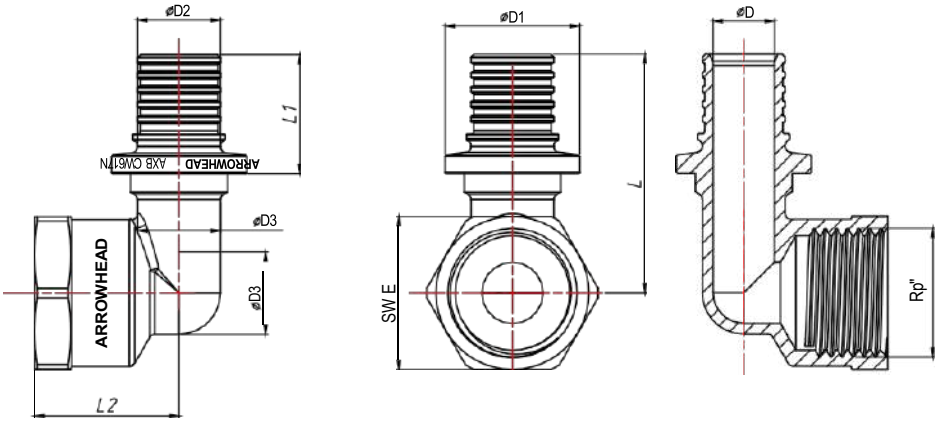

Артикул	Размер	AXB	C	D	D1	D2	D3	E	L	L1	L2
AF-322-1616	16xRp1/2"	16X2.2	1/2	∅10	∅22	∅13.5	13.5	25	39	19.5	23.5
AF-322-2016	20xRp1/2"	20X2.8	1/2	∅12.5	∅26	∅16.5	16	25	43	23.5	24
AF-322-2020	20xRp3/4"	20X2.8	3/4	∅12.5	∅26	∅16.5	16	30.5	45.5	23.5	27
AF-322-2520	25xRp3/4"	25X3.5	3/4	∅15.5	∅31	∅19.9	19.5	30.5	53.5	31.5	28
AF-322-3225	32xRp1"	32X4.4	1	∅20	∅40	∅25.6	25	38	63	36.5	33

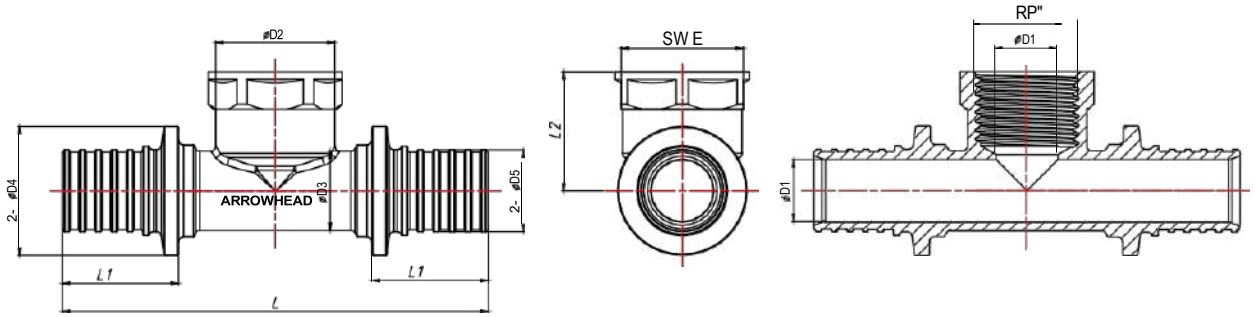

Артикул	Размер	AXB	C	D1	D2	D3	D4	D5	E	L	L1	L2
AF-342-161616	16x1/2x16	16X2.2	1/2	∅10	24	13.5	∅22	∅13.5	24.5	78	19.5	22
AF-342-201620	20x1/2x20	20X2.8	1/2	∅12.5	24	16	∅26	∅16.5	24.5	86	23.5	24
AF-342-252025	25x3/4x25	25X3.5	3/4	∅15.5	30.5	19.5	∅31	∅19.9	30.5	111	31.5	27.5

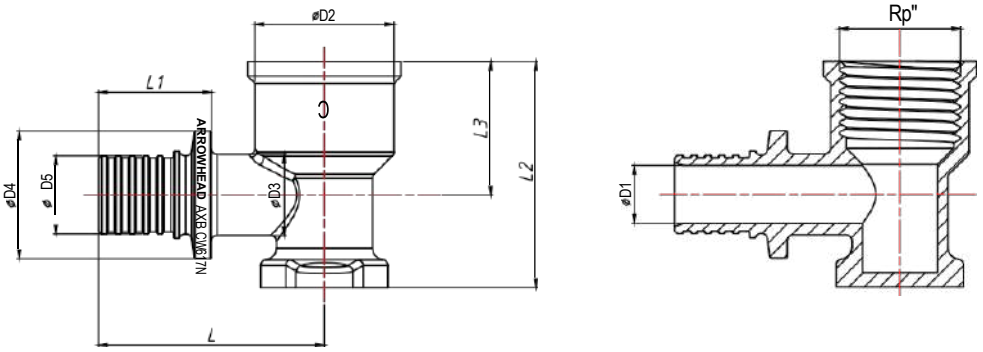

Артикул	Размер	AXB	C	D1	D2	D3	D4	D5	L	L1	L2	L3
AF-332-1616	16xRp1/2"	16X2.2	1/2	∅10	24	14	∅22	∅13.5	39	19.5	39	23
AF-332-2016	20xRp1/2"	20X2.8	1/2	∅12.5	24	16.6	∅26	∅16.5	43	23.5	41	23
AF-332-2020	20xRp3/4"	20X2.8	3/4	∅12.5	30	17	∅26	∅16.5	46.2	23.5	42.5	23.5
AF-332-2520	25xRp3/4"	25X3.5	3/4	∅15.5	30	21	∅31	∅19.9	54.2	31.5	46.5	26

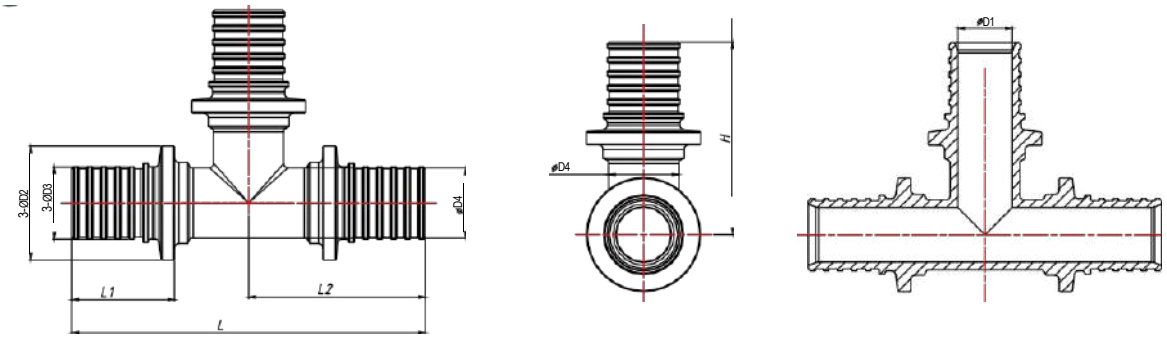

Артикул	Размер	AXB	D1	D2	D3	D4	H	L	L1	L2
AF-340-16	16x2.2	16X2.2	∅10	∅22	∅13.5	13.5	38.5	69	19.5	34.5
AF-340-20	20x2.8	20X2.8	∅12.5	∅26	∅16.5	16	44	81	23.5	40.5
AF-340-25	25x3.5	25X3.5	∅15.5	∅31	∅19.9	19.5	54.5	102	31.5	51
AF-340-32	32x4.4	32X4.4	∅20	∅40	∅25.6	25	63.5	121	36.5	60.5

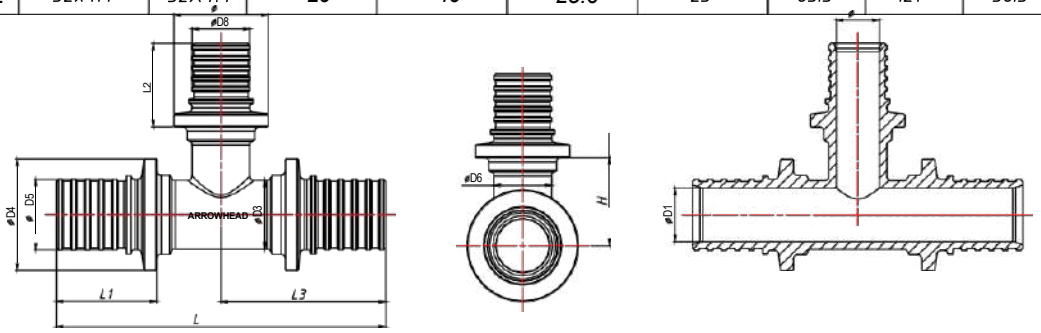

Артикул	Размер	A1XB1	A2XB2	D1	D2	D3	D4	D5	D6	D7	D8	L	L1	L2	L3	H
AF-340-162016	16x20x16	16X2.2	20X2.8	∅10	∅12.5	13.5	∅22	∅13.5	13.5	∅26	∅16.5	72	19.5	23.5	36	19
AF-340-201620	20x16x20	20X2.8	16X2.2	∅12.5	∅10	16	∅26	∅16.5	13.5	∅22	∅13.5	77	23.5	19.5	38.5	20.5
AF-340-202520	20x25x20	20X2.8	25X3.5	∅12.5	∅15.5	16	∅26	∅16.5	16	∅31	∅19.9	85	23.5	31.5	42.5	20.5
AF-340-251625	25x16x25	25X3.5	16X2.2	∅15.5	∅10	19.5	∅31	∅19.9	14	∅22	∅13.5	93	31.5	19.5	46.5	23
AF-340-252025	25x20x25	25X3.5	20X2.8	∅15.5	∅12.5	19.5	∅31	∅19.9	16	∅26	∅16.5	97	31.5	23.5	48.5	23
AF-340-321632	32x16x32	32X4.4	16X2.2	∅20	∅10	26	∅40	∅25.6	14	∅22	∅13.5	104	36.5	19.5	52	27
AF-340-322032	32x20x32	32X4.4	20X2.8	∅20	∅12.5	25	∅40	∅25.6	16	∅26	∅16.5	106	36.5	23.5	53	27
AF-340-322532	32x25x32	32X4.4	25X3.5	∅20	∅15.5	26	∅40	∅25.6	19.5	∅31	∅19.9	110	36.5	31.5	55	27

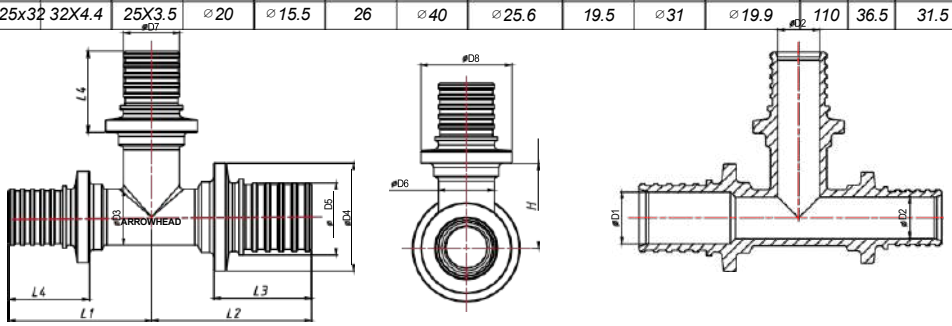

Артикул	Размер	A1XB1	A2XB2	D1	D2	D3	D4	D5	D6	D7	D8	L1	L2	L3	L4	H
AF-340-201616	20x16x16	20X2.8	16X2.2	∅12.5	∅10	13.5	∅26	∅16.5	13.5	∅13.5	∅22	34.5	38.5	23.5	19.5	20.5
AF-340-202016	20x20x16	16X2.2	20X2.8	∅10	∅12.5	15.5	∅22	∅13.5	15.5	∅16.5	∅26	40	36	19.5	23.5	20.5
AF-340-251616	25x16x16	25X3.5	16X2.2	∅15.5	∅10	15.5	∅31	∅19.9	13.5	∅13.5	∅22	34.5	46.5	31.5	19.5	23
AF-340-252020	25x20x20	25X3.5	20X2.8	∅15.5	∅12.5	18	∅31	∅19.9	16	∅16.5	∅26	39.5	48.5	31.5	23.5	23
AF-340-252516	25x25x16	16X2.2	25X3.5	∅10	∅15.5	15.5	∅22	∅13.5	15.5	∅19.9	∅31	51	36.5	19.5	31.5	23
AF-340-252520	25x25x20	20X2.8	25X3.5	∅12.5	∅15.5	18	∅26	∅16.5	18	∅19.9	∅31	51	42	23.5	31.5	23
AF-340-322525	32x25x25	32X4.4	25X3.5	∅20	∅15.5	25	∅40	∅26.5	19.5	∅26.5	∅40	50	55	36.5	31.5	27

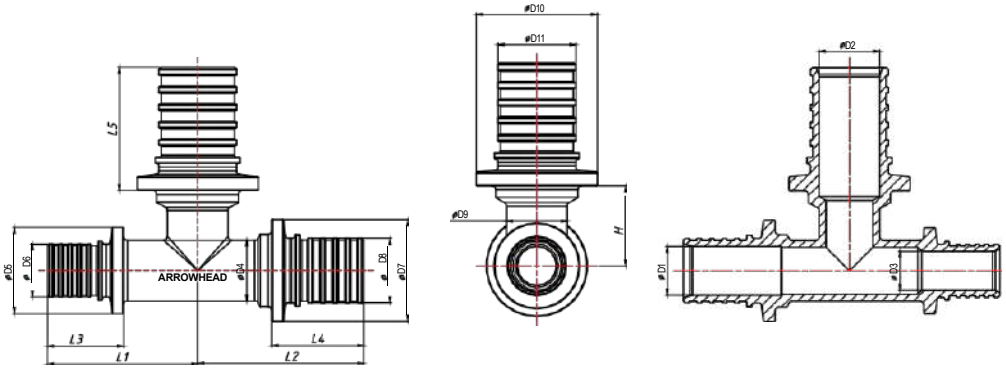

Артикул	Размер	A1XB1	A2XB2	A3XB3	D1	D2	D3	D4	D5	D6	D7	D8	D9	D10	D11	L1	L2	L3	L4	L5	H
AF-340-202516	20x25x16	20X2.8	25X3.5	16X2.2	Φ12.5	Φ15.5	Φ10	15.5	Φ22	Φ13.5	Φ26	Φ16.5	15.5	Φ31	Φ19.9	38.5	42.5	19.5	23.5	31.5	20.5
AF-340-251620	25x16x20	25X3.5	16X2.2	20X2.8	∅15.5	∅10	∅12.5	18	∅26	∅16.5	∅31	∅19.9	14	∅22	∅13.5	38.5	46.5	23.5	31.5	19.5	23
AF-340-252016	25x20x16	25X3.5	20X2.8	16X2.2	∅15.5	∅12.5	∅10	15.5	∅22	∅13.5	∅31	∅19.9	15.5	∅26	∅16.5	35.5	48.5	19.5	31.5	23.5	23
AF-340-322025	32x20x25	32X4.4	20X2.8	25X3.5	∅20	∅12.5	∅15.5	24.5	∅31	∅19.9	∅40	∅25.6	16	∅26	∅16.5	48	53	31.5	36.5	23.5	27

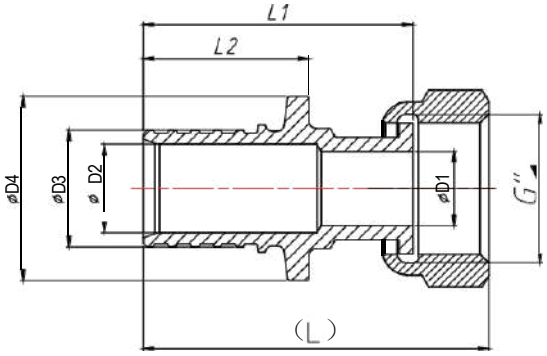

Артикул	Размер	AXB	D1	D2	D3	D4	(L)	L1	L2
AF-3131616	16xG1/2"	16x1/2	∅10	∅10	∅13.5	∅22	42	32	19.5
AF-3131620	16xG3/4"	16x3/4	∅11.5	∅10	∅13.5	∅22	43	32.7	19.5
AF-3132016	20xG1/2"	20x1/2	∅10.5	∅12.5	∅16.5	∅26	48	38.2	23.5
AF-3132020	20xG3/4"	20x3/4	∅15	∅12.5	∅16.5	∅26	48	38	23.5
AF-3132520	25xG3/4"	25x3/4	∅15.5	∅15.5	∅19.9	∅31	59	49	31.5
AF-3132525	25xG1"	25x1	∅21	∅15.5	∅19.9	∅31	62	48.5	31.5
AF-3133225	32xG1"	32x1	∅20	∅20	∅25.6	∅40	72	59	36.5

Муфта аксиальная с накидной гайкой под евроконус 16-3/4:

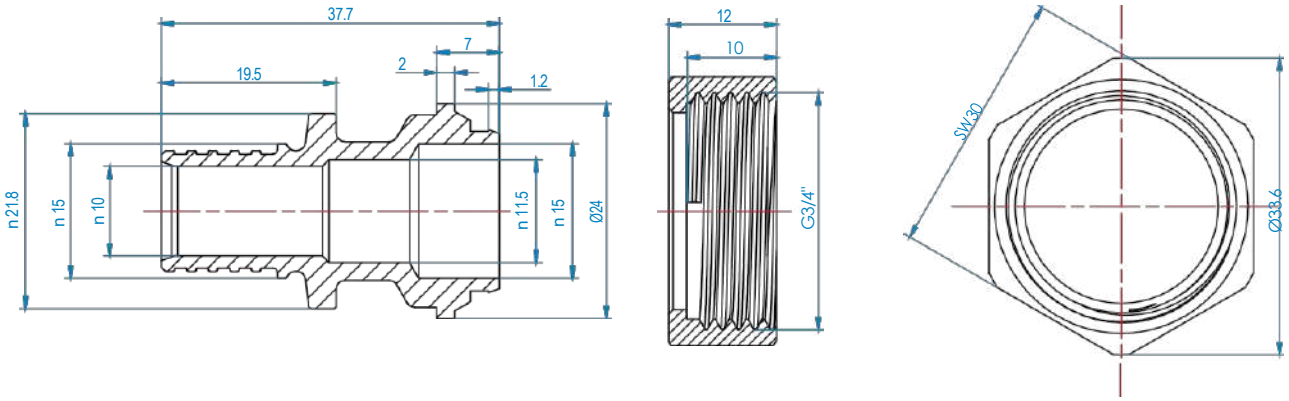

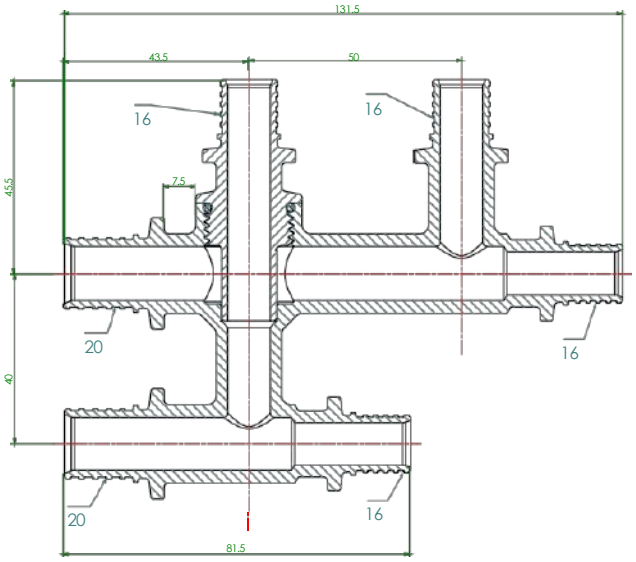
131.5
43.5
50
16
16
7.5
45.5
40
20
16
20
16
81.5

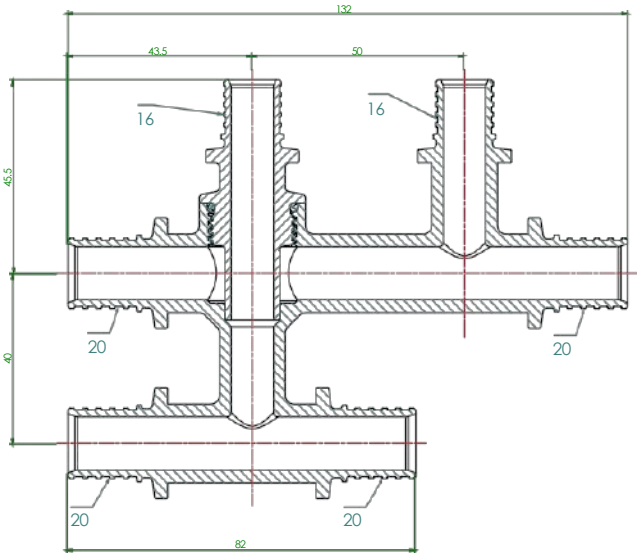
132
43.5
50
16
16
45.5
40
20
20
20
20
82

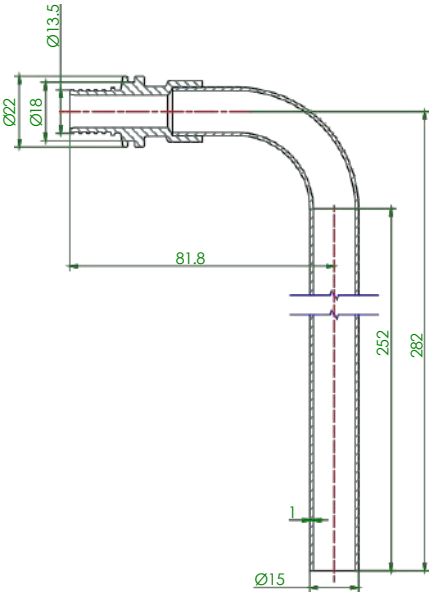
Ø13.5
Ø22
Ø18
81.8
252
282
1
Ø15

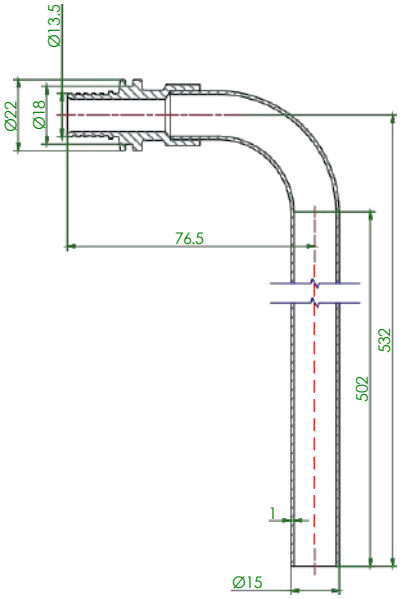
Ø13.5
Ø22
Ø18
76.5
532
502
1
Ø15

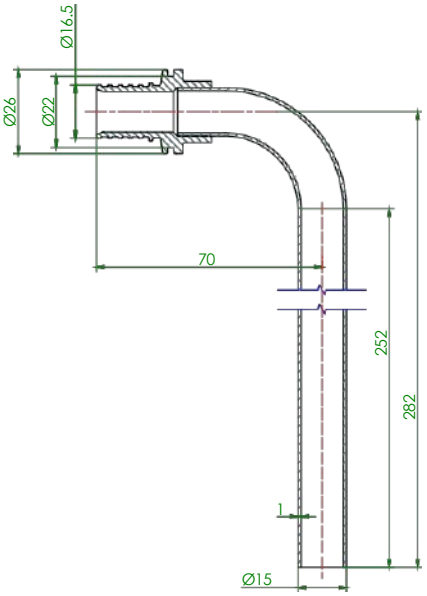
Ø16.5
Ø26
Ø22
70
252
282
1
Ø15

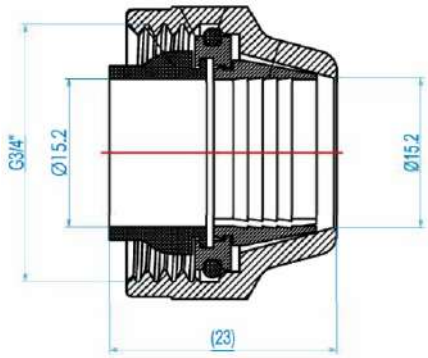
G3/4"
Ø15.2
Ø15.2
(23)

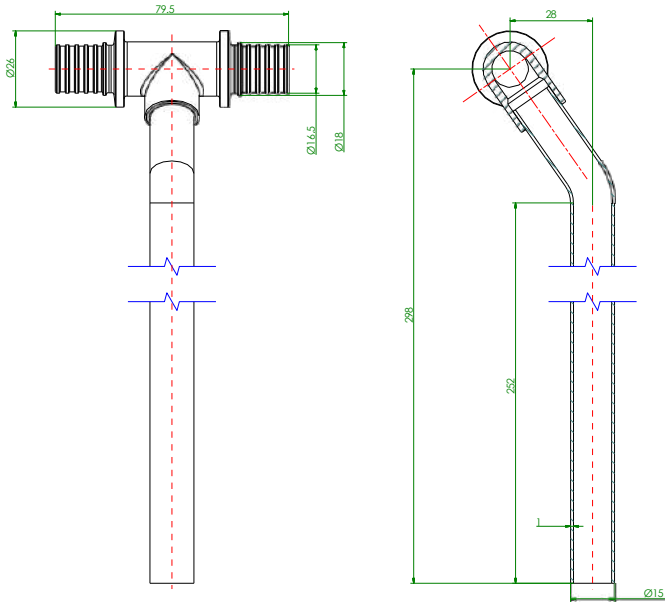

Рисунок 1. Основные габариты аксиальных фитингов ARROWHEAD

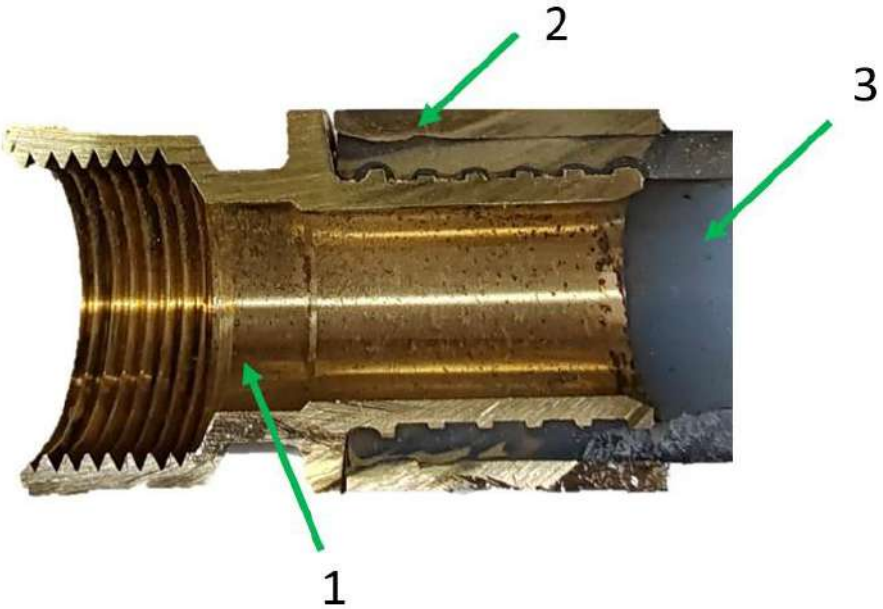

Рисунок 2. Основные детали аксиальных фитингов ARROWHEAD

Таблица 3. Основные детали

№	Деталь	Материал
1	Корпус фитинга	Латунь CW617N
2	Гильза	Латунь CW617N
3	Труба PE-Xa(или Stabil)	Сшитый полиэтилен PE-Xa EVOH(или PE-Xa-Al-PE)

Монтажные планки и кронштейн ARROWHEAD

Описание и назначение

Крепежные изделия, выполненные из высококачественной углеродистой стали марки Q235 с защитным антикоррозионным покрытием. Предназначены для жесткой и надежной фиксации водорозеток, фитингов и элементов трубопровода к строительным конструкциям при монтаже систем водоснабжения и отопления. Использование кронштейнов и планок исключает передачу механических напряжений от трубопровода на фитинги и запорную арматуру.

Преимущества:

- **Высокая пространственная жесткость:** Сталь Q235 устойчива к деформациям, что гарантирует защиту соединений от вибраций и гидроударов в системе.
- **Точность геометрии:** Обеспечивает строгое соблюдение межосевого расстояния (например, стандартных 150 мм для смесителей) без дополнительных замеров.
- **Оптимизация рабочего процесса:** Значительно сокращает время монтажника на выставление и фиксацию выводов водорозеток в единой плоскости.

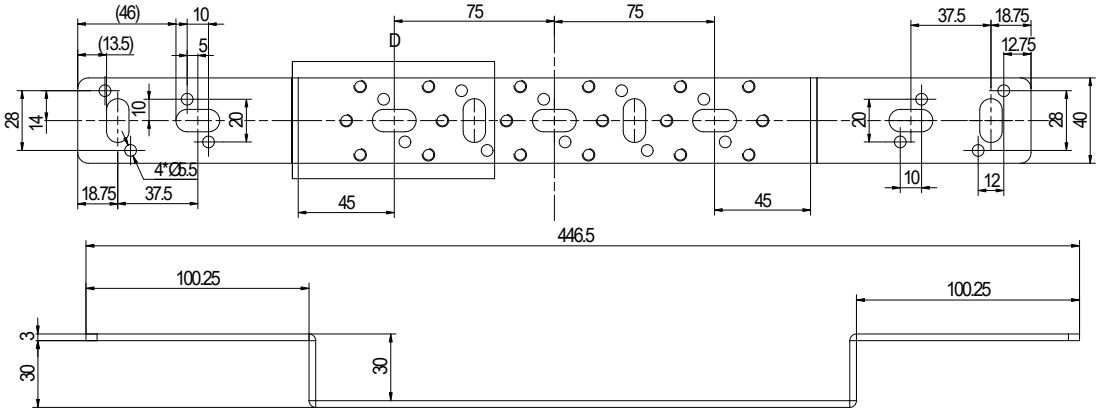

AF901150 · Планка монтажная 150 мм · межосевое расстояние 150 мм · 425 г

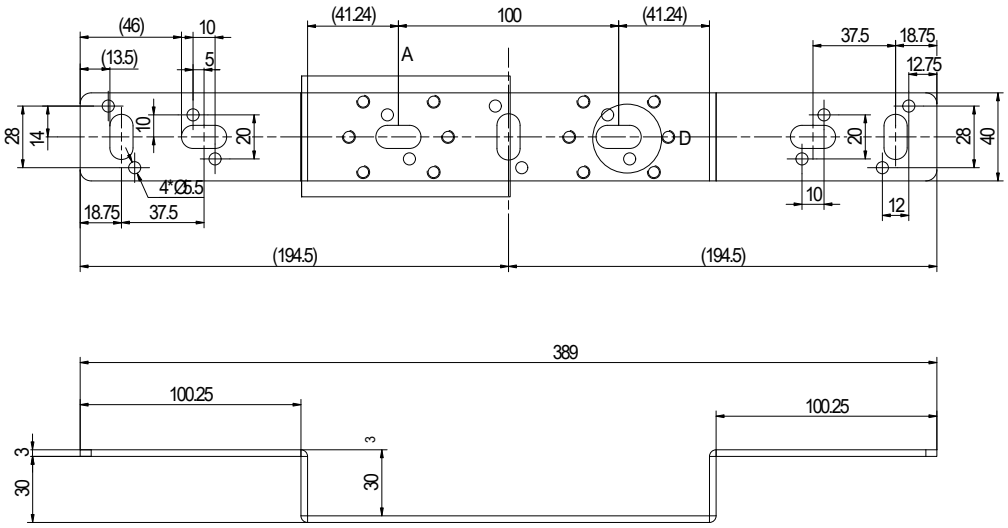

AF901100 · Планка монтажная 100 мм · межосевое расстояние 100 мм · 384 г

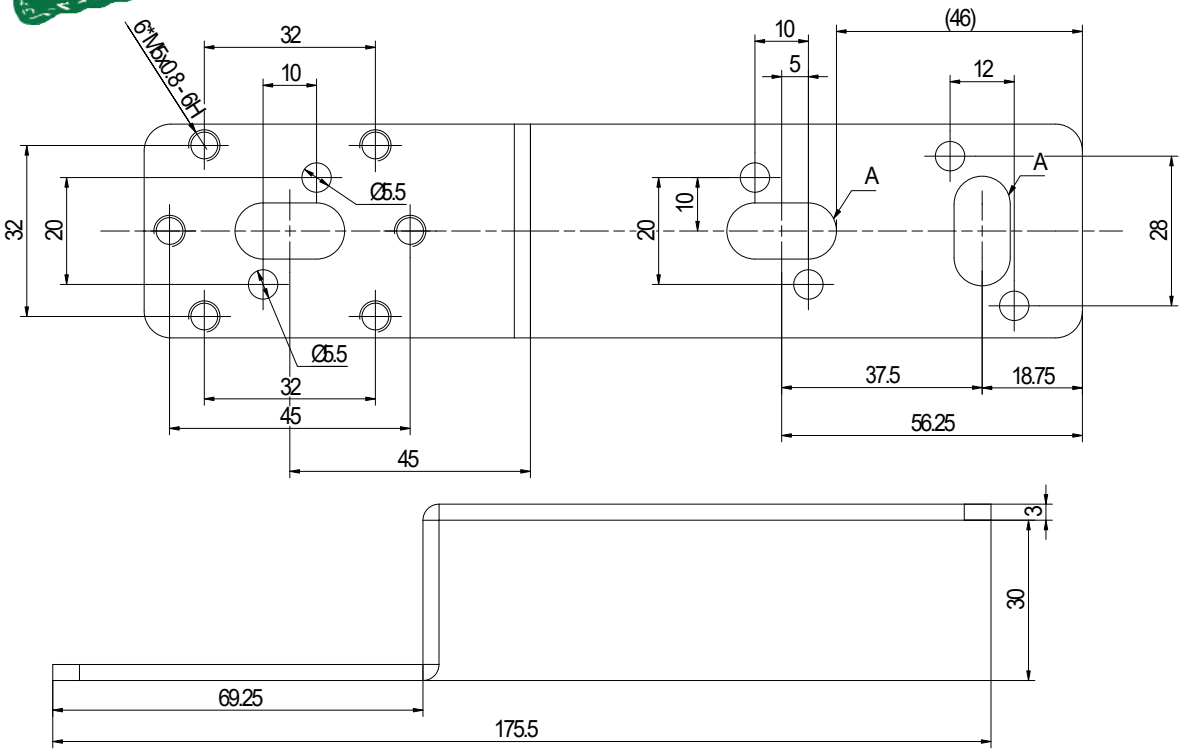

AF90275 · Планка монтажная 75 мм · межосевое расстояние 75 мм · 177 г

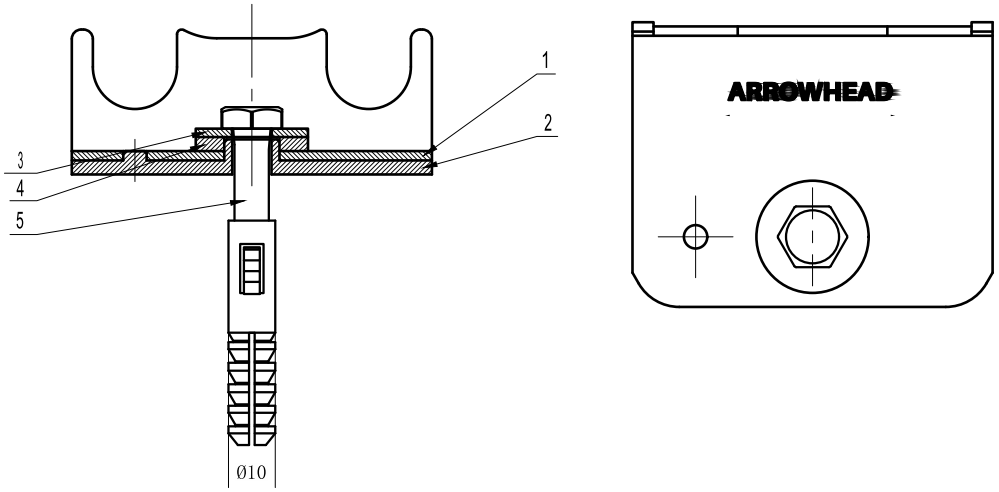

AF90316 · Кронштейн монтажный для аксиальных трубок · 126 г

Рисунок 3. Монтажные планки и кронштейн ARROWHEAD. Размеры приведены в мм по конструкторской документации.

Таблица 4. Основные детали

AF-901-150 · AF-901-100		
1	Тело планки	Углеродистая сталь Q235
2	Прокладка	EPDM
3	Винт	Нержавеющая сталь 304

AF-902-75		
1	Тело планки	Углеродистая сталь Q235
2	Прокладка	EPDM
3	Шайба	Углеродистая сталь Q235
4	Прокладка	EPDM
5	Болт	Углеродистая сталь

2.2. Рекомендации по монтажу и эксплуатации

Процесс монтажа аксиальных фитингов с трубами из сшитого полиэтилена (PE-Xa) и Stabil:

Примечание: для обеспечения высокого качества соединений рекомендуется использовать инструменты ARROWHEAD: ручной MT-100 или аккумуляторный ET-100. Более детальная информация и инструкция по монтажу доступны в документации к указанным инструментам.

1. **Подготовка торца трубы:** убедитесь, что торец трубы ровный. При необходимости используйте специальные ножницы для обрезки под прямым углом.
2. **Установка надвижной гильзы:** наденьте гильзу на трубу скосом в сторону монтируемого края трубы, сдвинув её от торца примерно на 3-5 см (для трубы Stabil используйте соответствующие гильзы).
3. **Расширение трубы:** используйте расширитель, чтобы увеличить диаметр внутреннего прохода трубы на длин у штуцера фитинга. Это необходимо для дальнейшего соединения.
4. **Установка фитинга:** вставьте фитинг в расширенную часть трубы.
5. **Обжатие гильзы:** с помощью гидравлического пресса натяните гильзу на штуцер, обеспечив тем самым надёжное обжатие и соединение трубы.

Общие рекомендации:

- Для гарантированно качественного аксиального соединения рекомендуется использовать трубы PE-Xa ARROWHEAD и Stabil ARROWHEAD.
- Монтаж труб следует проводить при температуре окружающей среды не ниже -20°C.
- Во время монтажа избегайте сплющивания и переломов труб. В случае «залома» повреждённый участок трубы необходимо удалить.
- Бухты труб, хранившиеся или транспортировавшиеся при температуре ниже 0°C, перед раскаткой должны быть выдержаны несколько часов при положительной температуре.
- Механические повреждения слоя EVOH у трубы PE-Xa увеличивают кислородопроницаемость трубопровода.
- Монтаж соединителей следует проводить в соответствии с требованиями СП 73.13330.2012 «Внутренние санитарно-технические системы».
- Во время монтажа необходимо соблюдать требования СП 344.1325800.2017 "Здания и сооружения. Правила эксплуатации инженерных систем".
- После завершения монтажа система должна пройти гидравлическое испытание статическим давлением, превышающим рабочее в 1,5 раза, но не менее 6 бар.

УСЛОВИЯ ГАРАНТИИ

Гарантийный срок составляет 10 лет с момента покупки. Стандартный срок эксплуатации составляет 50 лет.

Все претензии по качеству, а также предложения по улучшению сервиса направлять в адрес ООО «ЭРРОУХЭД РУС», 191015, г. Санкт-Петербург, Калужский пер., д.3, 3 этаж, офис 27Н, или на электронный адрес info@arrow-head.ru.

ГАРАНТИЙНЫЙ ТАЛОН № _____

№	Артикул	Наименование	Количество
1			
2			
3			
4			
5			
6			
7			
8			
9			
10			

При предъявлении претензии к качеству товара, покупатель предоставляет следующие документы:

1. Заявление в произвольной форме, в котором указываются:
   — название организации или Ф.И.О. покупателя;
   — фактический адрес покупателя и контактный телефон;
   — название и адрес организации, производившей монтаж;
   — адрес установки оборудования;
   — основные параметры системы, в которой использовалось изделие (давление воды, температура воды, температура в помещении);
   — краткое описание дефекта.
2. Документ, подтверждающий законность приобретения изделия (накладная, квитанция, чек);
3. Акт гидравлического испытания системы, в которой монтировалось изделие;
4. Настоящий заполненный гарантийный талон.

С условиями гарантии, правилами установки и эксплуатации ознакомлен:

Название и адрес торгующей организации _____

Дата продажи _____ Подпись покупателя _____ Подпись продавца _____

Штамп или печать
торгующей организации

Поставщик: ООО «ЭРРОУХЭД РУС»,
191015, Россия, Санкт-Петербург,
Калужский пер. 3, каб. 27Н, info@arrow-head.ru

В связи с постоянной работой по совершенствованию изделия, повышающей его надежность и улучшающей условия эксплуатации, в конструкцию могут быть внесены незначительные изменения, не отраженные в настоящем издании.

Если вы обнаружили опечатку или неточность в данном документе, пожалуйста, сооб нам об этом по электронной почте info@arrow-head.ru *202608*